ОАО «Урюпинский крановый завод»

403112, ул. Штеменко,20 г. Урюпинск, Волгоградская обл.

Контактные телефоны: (84442)369-08, 360-78

Факс: (84442) 368-69 E-mail: balka@reg.avtlg.ru

Тали электрические канатные общего назначения грузоподъемностью 3,2т.

Назначение: Таль предназначена для подъема опускания и горизонтального перемещения груза по прямому подвесному пути.
Таль не предназначена для работы во взрывоопасной и пожароопасной средах.
Температура окружающего воздуха от +40^{0}С до –20^{0}С

Технические особенности: Таль оборудуется дисковым тормозом на механизме подъема.
6 кнопочный пульт управления.

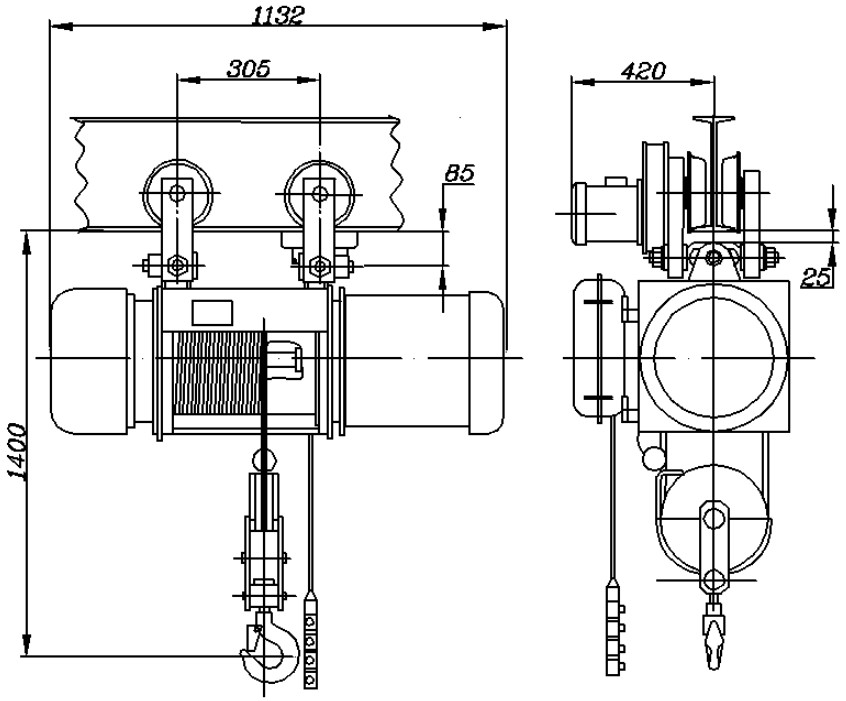

Согласовано:

Технические характеристики		
Грузоподъемность	т	3,2
Диапазон подъема крюка тали	м	6,3
Размер по буферам	мм	503
Скорости:		
подъема	м/с	0,133
передвижения тали	м/с	0,33
Установленная мощность	кВт	6,05
Масса	т	0,48
Напряжение:	В	380
Управление талью		с пола
Нагрузка на каток	кН	14
Номера двутавра пути по ГОСТ19425-74		30М; 36М; 45М
Режим работы по ИСО 4301/1		М5
Климатическое исполнение по ГОСТ15150-69		У3
Обозначение по ГОСТ 22584		ТЭ320-5110-1ПО
Обозначение по чертежу		ТЭ320МА-00.00.000