Кран мостовой электрический однобалочный производства Болгария грузоподъемностью 1 тонна

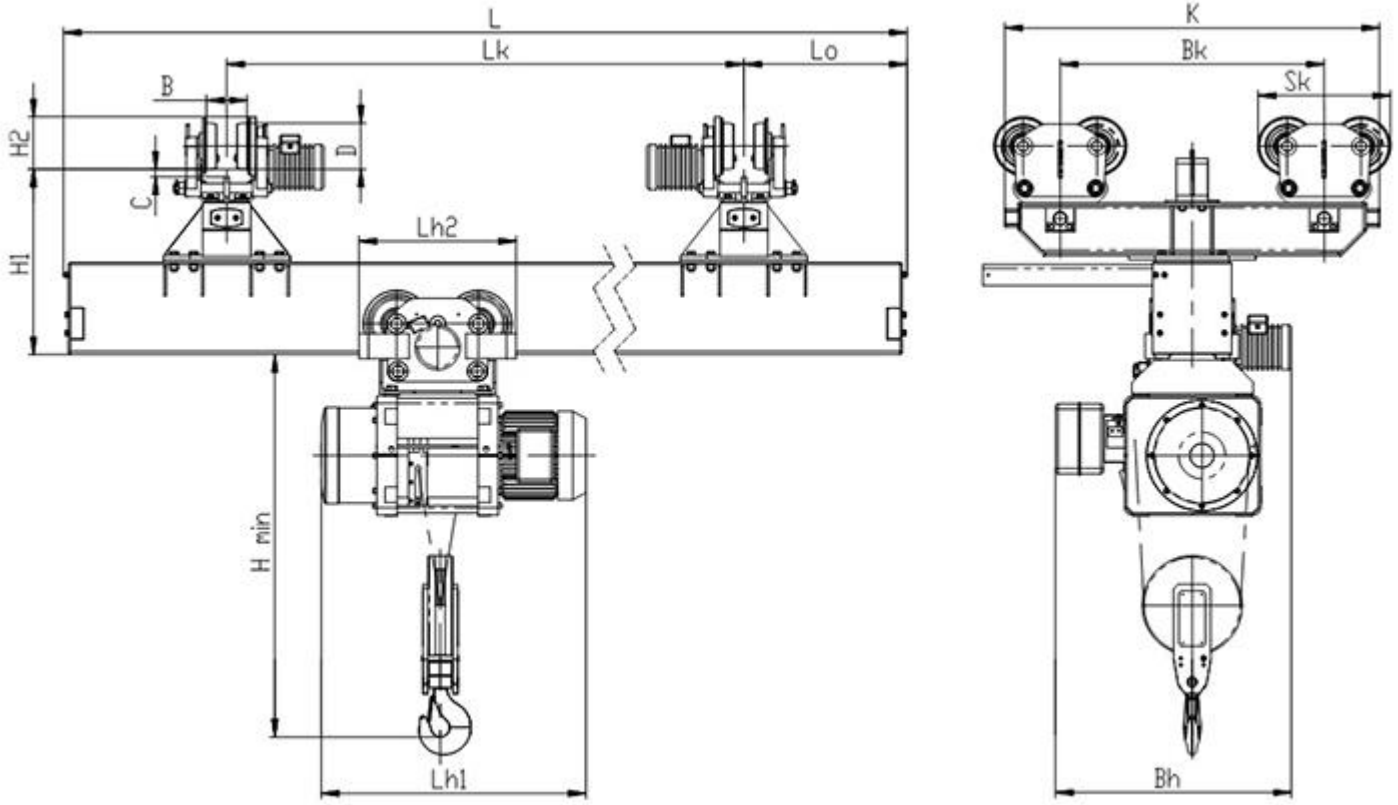

Грузоподъемность 1 t, скорость подъема 8 м/мин, скорость передвижения 20 м/мин.

Основные технические характеристики:

Пролет крана Lk, m	База крана Bk, m	Габаритная длина крана L, m	Размеры, mm								Мощност привода, kW	Масса, kg
			Lo	B	C	D	H1	H2	K	Sk		
3.0	1.0	3.6 … 4.2	300 … 600	110 … 300	33	Ø120	550	140	1400	387	2x0.12	850 … 1200
4.5		5.1 … 5.7										980...1310
6.0		6.6 … 7.2										1125...1430

Кран мостовой электрический однобалочный производства Болгария грузоподъемностью 1 тонна

7.5	1.7	8.1 … 8.7					630		2100		4x0.12	1380...1730
9.0		9.6 … 10.2										1500...1850
10.5		11.1 … 11.7										1600...1950
12.5	2.2	13.7 … 14.9	600 … 1200				710		2600			2200...2550
13.5		14.7 … 15.9										2400...2830
15.0		16.2 … 17.4										2700...3100
16.5	3.0	17.7 … 18.9		130 … 300	42	Ø175	870	200	3500	503	2x0.25	3600...3950
17.5		18.7 ... 19.9										3950...4300
19.0		20.2 ... 21.4									4x0.25	4250...4600
19.5		20.7 ... 21.9										4750...5100
22.0	3.5	23.2... 24.4					1150		4930			5450...5800
22.5		23.7 ... 24.9										5950...6300
24.0		25.2... 26.4										7100...7450
25.5		26.7 ... 27.9										8350...8700

СВЕДЕНИЯ, СООБЩАЕМЫЕ ЗАКАЗЧИКОМ КРАНА

Пролет крана, Ln, м.				
Высота подъема, Н, м.				
Режим работы				
Температура эксплуатации, град. С				
Климатическое исполнение	У3 (в помещении)	У2 (под навесом)	У1 (на улице)	Другое (указать)
Исполнение крана				
Токоподвод	Кабельный	Троллейный открытый	Троллейный закрытый	
Управление краном				
Подкрановый путь				
Наименование транспортируемого груза				
Количество заказываемых кранов				
Дополнительные требования				
Наименование предприятия-заказчика				

Адрес предприятия-заказчика	
Контактное лицо, ответственное за заказ крана (Ф.И.О., должность, контактный телефон)	

место печати

_____*подпись*